Limatherm Sensor Sp. z o.o.
ul. Skrudlak 1, 34-600 Limanowa
www.limathermsensor.pl

tel. (+48 18) 330 10 00
fax. (+48 18) 330 10 04
e-mail info@limathermsensor.pl

Czujniki temperatury do środowisk agresywnych **TTJC-38, TTKC-38**

Dane techniczne

Zakres pomiarowy / element przetwarzający		
(0 ÷ 700) ºC	**J**	kl. 2
(0 ÷ 1200) ºC	**K**	kl. 2

Osłona

– materiał: ceramika SILIT SK
– średnica d [mm]: ø25
– długość L [mm]: 300, 500, 700, 900, 1100
– długość L_1 [mm]: L+150 (standard)
– długość L_2 [mm]: 200÷1000
– zespół mocujący i rura dystansowa: stal 1.4541

Głowica

– BA, IP54, (-40 ÷ 100) ºC

Opcje

– termoelement J, K: kl. 1

Wyposażenie dodatkowe

– przetworniki temperatury – str. 225÷241
– przewody kompensacyjne – str. 197

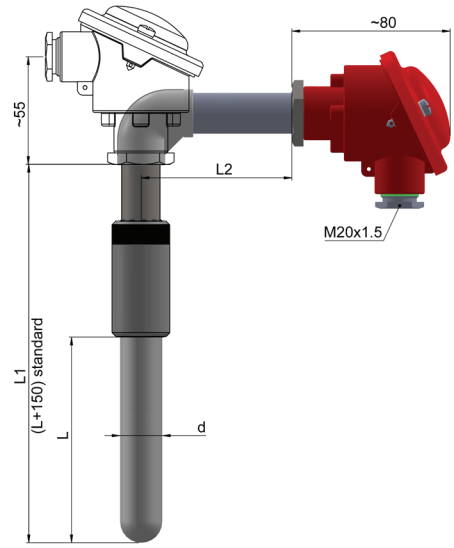

Tolerancja dla klas termoelementów wg normy PN-EN 60584

Termoelement	Klasa 1		Klasa 2	
	Zakres [°C]	Tolerancja [°C]	Zakres [°C]	Tolerancja [°C]
J Fe-CuNi	(-40÷375) (375÷750)	±1,5 ±0,004 |t|	(-40÷333) (333÷750)	±2,5 ±0,0075 |t|
K NiCr-NiAl	(-40÷375) (375÷1000)	±1,5 ±0,004 |t|	(-40÷333) (333÷1200)	±2,5 ±0,0075 |t|

Typy spoin pomiarowych

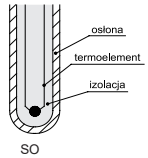

Sposób zamawiania

Czujnik temperatury	...	...	T	...	C-38 –	... –	... –	... –	... –	... –	...
Z przetwornikiem (w wysokiej pokrywie)	**AP**										
Pojedynczy		**T**									
Podwójny		**2T**									
Termoelement Fe-CuNi				**J**							
Termoelement NiCr-NiAl				**K**							
Wersja konstrukcyjna: prosta						**P**					
kątowa						**K**					
Długość zanurzenia L/L_1 [mm]						**300/450***					
Długość dystansu L_2 [mm] (dla wersji kątowej)							**500***				
Klasa termoelementu								**1, 2**			
Typ przetwornika									**Tx***		
Nastawy temperatury przetwornika										**(0 ÷ 400) ºC***	

* lub inne wg uzgodnień

Przykład zamówienia **APTTJC-38–K–500/650–200–2–Tx–(0 ÷ 700) ºC**

Na życzenie bezpłatne Świadectwo Jakości określające klasę czujnika lub odpłatne Świadectwo Wzorcowania Akredytowanego Laboratorium Pomiarów Temperatur