Limatherm Sensor Sp. z o.o.
ul. Skrudlak 1, 34-600 Limanowa
www.limathermsensor.pl

tel. (+48 18) 330 10 00
fax. (+48 18) 330 10 04
e-mail info@limathermsensor.pl

Czujniki temperatury do ciekłych metali i ich stopów **PTTJC-37, PTTKC-37, PTTNC-37**

Dane techniczne

Zakres pomiarowy / element przetwarzający		
(0 ÷ 700) ºC	**J**	kl. 2
(0 ÷ 1200) ºC	**K, N**	kl. 2

Osłona

– ceramika: REFRAX 20E do ciekłych metali i ich stopów
– ceramika: SINITEC, specjalna o wysokiej odporności na uszkodzenia mechaniczne i szok termiczny
– zespół mocujący i rura dystansowa: stal 1.4541
długość L_2 [mm]: 100÷1000
– długość L_1 [mm]: min. (L+60 mm),
standard (L+150 mm)
– wymiary osłony ceramicznej wg tabeli:

Typ i oznaczenie ceramiki	d	L_{max} [mm]	Uwagi**
REFRAX **R**	22	300, 500, 700, 900, 1100	1450 ºC
SINITEC **SN16**	16	260, 360, 460, 560	1400 ºC
SINITEC **SN22**	22	360, 560, 760, 860	1400 ºC

Głowica

– BA, IP54, (-40 ÷ 100) ºC

Opcje

– termoelement J, K, N: kl. 1

Wyposażenie dodatkowe

– przetworniki temperatury – str. 225÷241
– przewody kompensacyjne – str. 197

** max. temp. stosowania w powietrzu

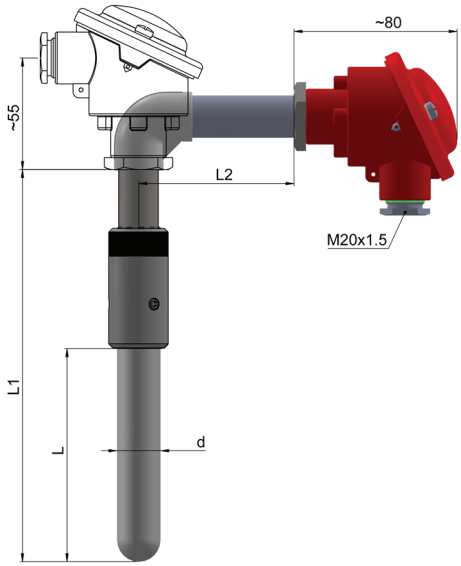

Tolerancja dla klas termoelementów wg normy PN-EN 60584

Termoelement	Klasa 1		Klasa 2	
	Zakres [°C]	Tolerancja [°C]	Zakres [°C]	Tolerancja [°C]
J Fe-CuNi	(-40÷375) (375÷750)	±1,5 ±0,004 |t|	(-40÷333) (333÷750)	±2,5 ±0,0075 |t|
K, N NiCr-NiAl NiCrSi-NiSi	(-40÷375) (375÷1000)	±1,5 ±0,004 |t|	(-40÷333) (333÷1200)	±2,5 ±0,0075 |t|

Typy spoin pomiarowych

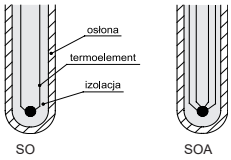

Sposób zamawiania

Czujnik temperatury	...	TT	...	C-37	– ...	– ...	– ...	– ...	– ...	– ...	– ...
Pojedynczy	**bez ozn.**										
Podwójny	**2**										
Z przetwornikiem (pojedynczy)	**AP**										
Termoelement Fe-CuNi			**J**								
Termoelement NiCr-NiAl			**K**								
Termoelement NiCrSi-NiSi			**N**								
Wersja konstrukcyjna: prosta					**P**						
kątowa					**K**						
Materiał osłony: REFRAX						**R**					
Materiał osłony: SINITEC ø16						**SN16**					
Materiał osłony: SINITEC ø22						**SN22**					
Długość zanurzeniowa L/L_1 [mm]							**500/650***				
Długość dystansu L_2 [mm]								**500***			
Klasa termoelementu									**1, 2**		
Typ przetwornika										**LTT01***	
Nastawy temperatury przetwornika											**(0 ÷ 700) ºC***

* lub inne wg uzgodnień

Przykład zamówienia **TTKC-37–K–R–500/650–200–2**

Na życzenie bezpłatne Świadectwo Jakości określające klasę czujnika lub odpłatne Świadectwo Wzorcowania Akredytowanego Laboratorium Pomiarów Temperatur